PRINSERT

SCAN ME für echte Bilder
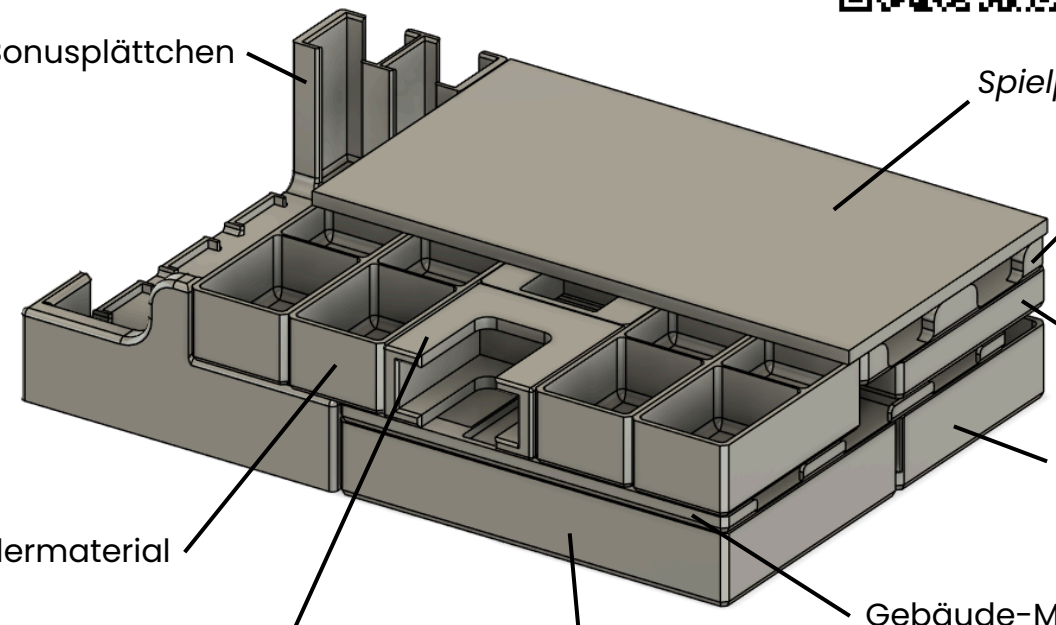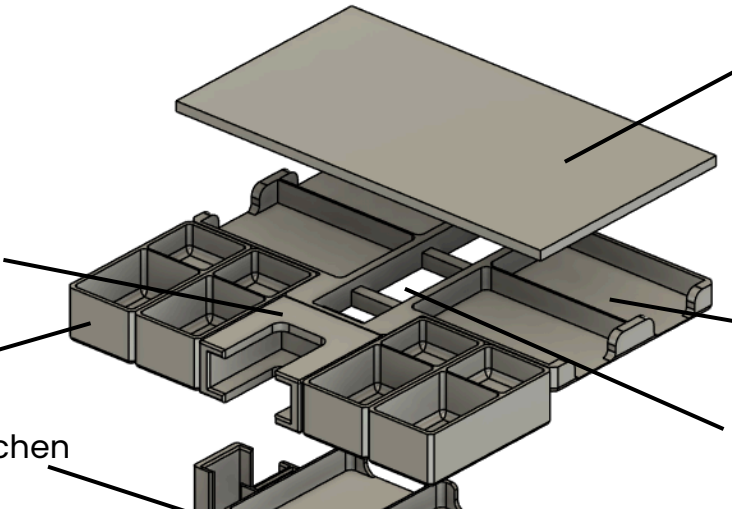
Insert
El Paso